STASSKOL

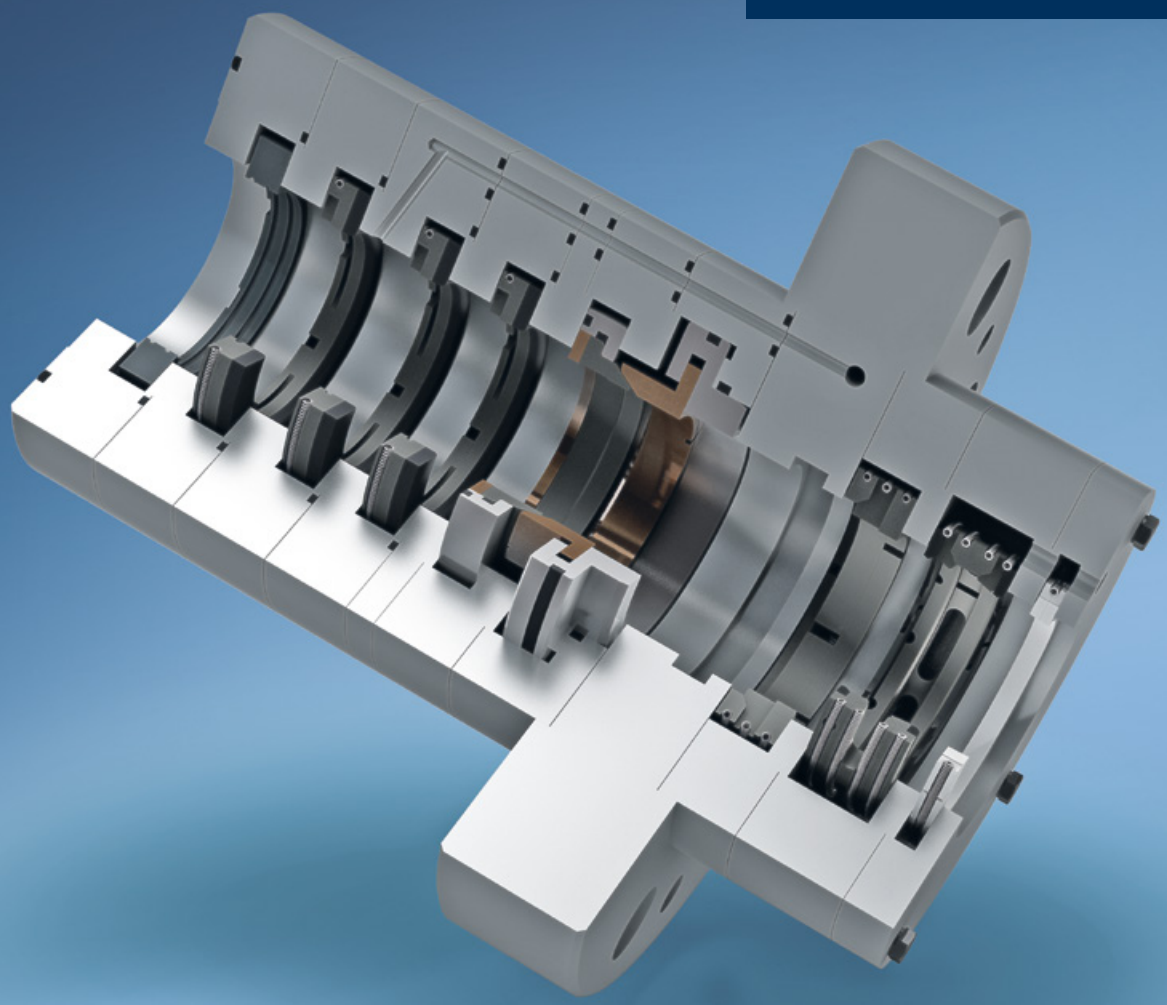

Kolbenstangendichtung

Kundenspezifisches Design entsprechend der Anwendung
Hochwertige Werkstoffe mit hervorragenden tribologischen Eigenschaften
Kundenspezifische Abmessungen für vorhandene Einbauräume

Das STASSKOL Sortiment an Kolbenstangendichtungen ist auf alle in Frage kommenden Einsatzfälle in Kolbenkompressoren abgestimmt. Wir fertigen Kolbenstangendichtungen für den Trockenlauf und für den geschmierten Betrieb jeweils in ungekühlter sowie in gekühlter Ausführung. Entsprechend den Lieferbedingungen sind alle diese Bauausführungen mit zusätzlichen Anschlüssen für Leckgas, Sperrgas, Spülgas und Temperaturüberwachtung lieferbar.

KSD nach API618

Kolbenstangendichtungen bestehen aus mehreren Dichtungskammern mit Dichtelementen und einem Befestigungsflansch. Die hin- und hergehende Kolbenstange läuft durch die Stangendichtung und die Dichtungselemente schwimmen frei in den Dichtungskammern, sodass sie sich dem Stangenprofil und den Stirnflächen der Kammern anpassen und eine effektive Abdichtung erzeugen. Jeder Ring des Dichtungselements passt sich automatisch an, wenn er verschleißt. Primärdichtringe können durch Druckunterbrecher, Labyrinthringe, Führungsbuchsen, Stützringe, Ölabstreifringe und ggf. O-Ringe ergänzt werden. Diese Dichtringe als „Satz Innenteile“ bezeichnet und in den Dichtkammern platziert. Die Dichtkammern werden mit Zugstangen verbunden und als Einheit zusammen mit dem Flansch gegen den Grund des Zylindereinbauraums geschraubt.

Lebensdauer

Mehrere Faktoren bestimmen die Zuverlässigkeit und Leistung einer Kolbenstangendichtung, darunter Gaszusammensetzung, Temperaturen, Drücke, Feuchtigkeitsgehalt und Gasreinheit. Weitere Faktoren, die zu berücksichtigen sind, sind Beschaffenheit und Material der Gegenlaufflächen, gegen die die Dichtelemente laufen, Menge und Verteilung des Schmiermittels (falls verwendet), Material und Ausführung der Dichtelemente und Lineargeschwindigkeit der Kolbenstange. Alle bekannten Einflussfaktoren werden in der Konstruktionsphase berücksichtigt, um eine optimale Lebensdauer und Leistung der Dichtelemente zu erreichen.

KSD AIRS für Luftanwendungen

Die AIRS - Air Solution, ist eine spezielle Kolbenstangendichtung für Luftanwendungen, die sich optisch deutlich vom Standard unterscheidet. Die einzelnen Kammern der AIRS, Air Solution, werden in einem Packungsgehäuse montiert, das auch den gasdichten Kühlkreislauf beinhaltet. Um den Einbauraum der gesamten Einheit so klein wie möglich zu halten, wird die Dichtungskartusche ohne separaten Packungsflansch direkt im Zylinderkopf eingebaut.

Drei der patentierten STASSKOL-Einringdichtung werden mit einem Drosselring kombiniert. Ergänzt durch das speziell für den Luftbetrieb entwickelten PTFE-Material garantiert dieses Design eine hervorragende Lebensdauer.

KSD CNGS für Autogas

Für CNG (Autogas) Tankstellenverdichter wurde eine neue gasdichte Kolbenstangendichtung „Compressed Natural Gas Solution“ entwickelt, die deutlich geringere Leckagen aufweist als die Standardkolbenstangendichtung. Teil der CNGS ist die integrierte BOSS Ölabstreifdichtung. Die hohe Gasdichtheit ist auf das neue Konstruktionsprinzip zurückzuführen. Anstelle der standardmäßig verwendeten Dichtringpaare mit Stößen werden hoch elastische Dichtlippen eingesetzt. Diese bestehen aus dem speziellen PTFE Compound SK202, das im eigenen Material Center entwickelt wurde und hergestellt wird. Das SK202 verbindet exzellente, tribologische Eigenschaften mit hoher Elastizität. Um dem Verschleiß entgegenzuwirken, wurden die Dichtlippen konstruktiv verformungssicher entwickelt. Mit der CNGS hat STASSKOL eine außergewöhnlich gasdichte Packung auf den Markt gebracht, die aufgrund geringster Leckagen eine hocheffiziente Verdichtung bewirkt, d.h. mehr Normkubikmeter Methan Ausbeute pro kW eingespeistem Gas.
Super dicht – super sparsam – super kompakt!

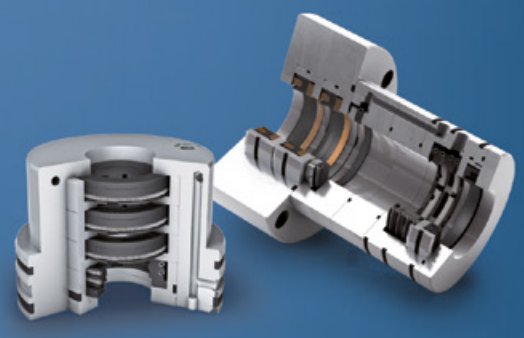

Headquarter
STASSKOL GmbH
Maybachstraße 2
39418 Staßfurt
Deutschland

☎ +49 3925 288 100
✉ info@stasskol.de

Sie finden weitere Informationen zu Ihrem Ansprechpartner unter Kontakte auf www.stasskol.de.